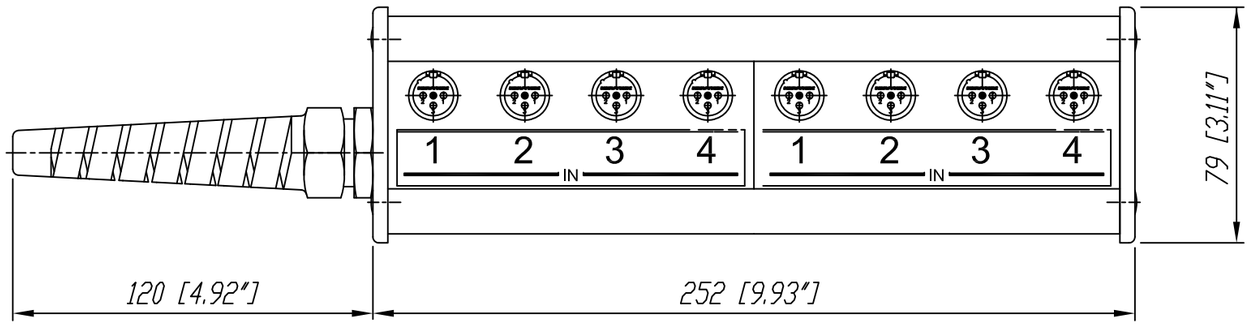

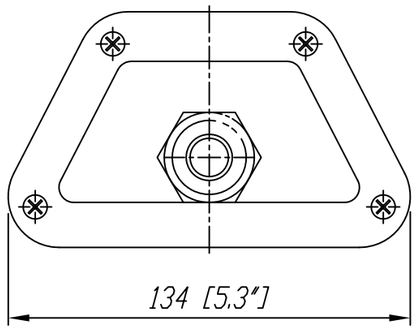

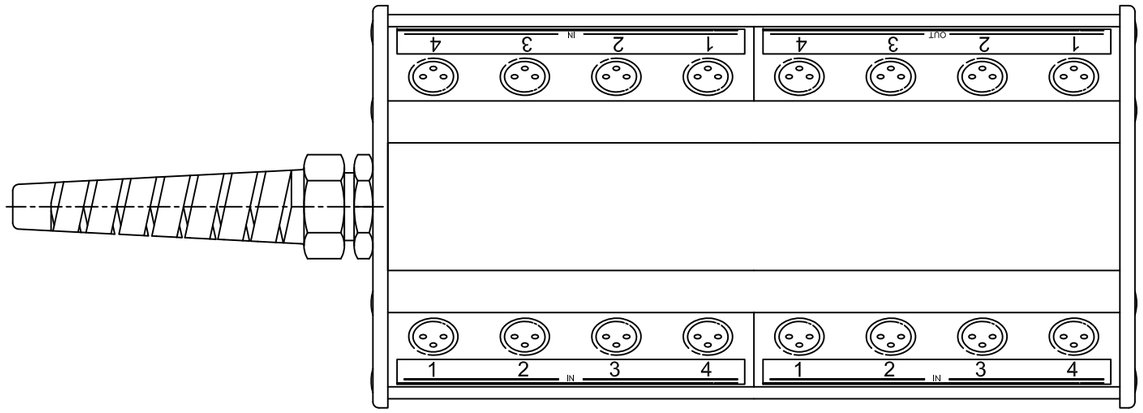

					Werkstoff:	Massstab:		Datum	Name
				*)Lieferant darf ohne Ruecksprache nicht geaendert werden		1:2	Gezeichnet	02.10.09	Battlogg
				Zeichnung urheberrechtlich geschuetzt (DIN 34) (C)			Geprueft		
							Gesehen		
				Benennung: Stage Box Type A NSB2A-12/4			Ersetzt durch:		Blatt
							Ersatz fuer:		von Blatt
Ind.	Aenderung	Datum	Name	REAN			Zeichn. Nr. 3102 ST 22 107		